ТСУ "R115-E"
Схема сборки

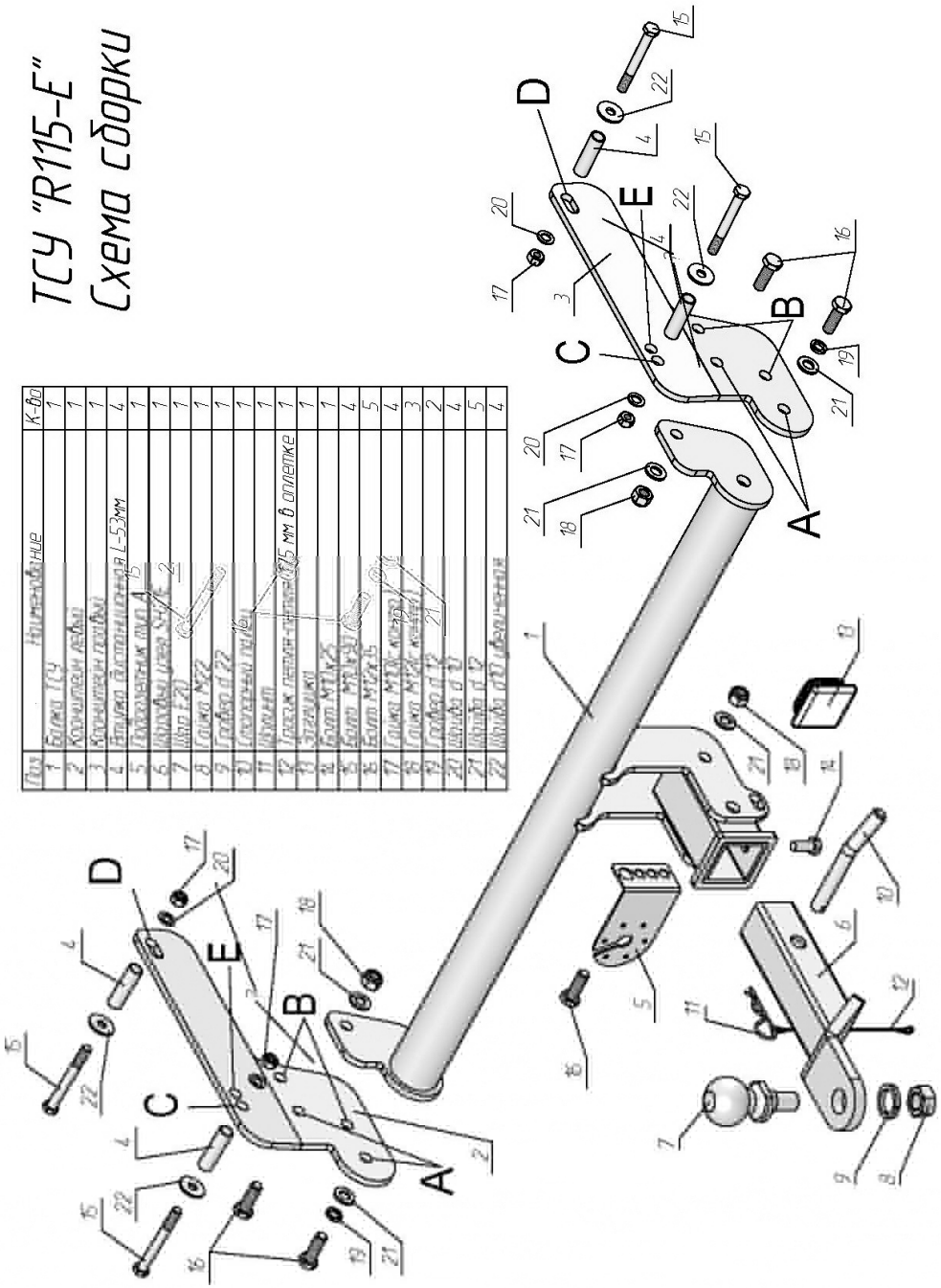

Поз	Наименование	К-во
1	Балка ТСУ	1
2	Кронштейн левый	1
3	Кронштейн правый	1
4	Втулка дистанционная L-53мм	4
5	Гайка дистанционная М12	1
6	Шкворень узел Ф16	1
7	Шар Г-20	1
8	Гайка М22	1
9	Шайба d 22	1
10	Предохранительная цепь	1
11	Крюк	1
12	Трос с петлей длиной 1175 мм в оплетке	1
13	Заглушки	1
14	Болт М14х2	1
15	Болт М12х1,25	4
16	Болт М12х35	5
17	Гайка М12х1,25 кл.пр.10	4
18	Гайка М14х2 кл.пр.10	3
19	Шайба d 12	2
20	Шайба d 12	4
21	Шайба d 12	5
22	Шайба d12 увеличенная	4

RENAULT DUSTER 2011 - 2015 г. в./2015 - …. г. в. NISSAN TERRANO 2014 - …. г. в.	Артикул	D(кН)	S(кг)	T(кг)	C(кг)
	R115-E	8,1	100	1818	1500

D = g* TC/T+C *(горизонтальная сила, действующая между тягачом и прицепом)*
S — *статическая вертикальная нагрузка на шар ТСУ*
T — *технически допустимая масса тягача*

C — масса, *передаваемая на грунт осью или осями прицепа с центрально расположенной осью, когда он сцеплен с тягачом и загружен до технически допустимой максимальной массы*

Тягово-сцепное устройство **(R115-E) для RENAULT DUSTER 2011 - 2015 г. в./2015 - …. г. в./NISSAN TERRANO 2014 - …. г. в.** предназначено для сцепки легкового автомобиля с буксируемым прицепом полной мас*сой до 1200* **кг**, скорость автопое*зда не должна превышать 80 км/*час.

Технические характеристики ТСУ соответствуют **ГОСТ Р 41.55-2005** (Правила ЕЭК ООН №55) «Единообразные предписания, касающиеся механических сцепных устройств. Состав транспортных средств».

Изготовитель постоянно совершенствует ТСУ, поэтому *некоторые конструктивные изменения могут быть не отражены в настоящем издании.*

1. ТЕХНИЧЕСКИЕ ДАННЫЕ

Тип соединения: *шаровой* Диаметр сцепного шара: *50 мм* *Масса комплекта ТСУ: 18 кг*

2. КОМПЛЕКТ ПОСТАВКИ

ТСУ (R115-E)
для RENAULT DUSTER/NISSAN TERRANO..... *1 шт.*
Пакет комплектующих..... *1 шт.*
Паспорт изделия..... *1 шт.*

3. МОНТАЖ ТСУ

! Установка ТСУ должна осуществляться только в сервисных центрах, имеющих лицензию на данный вид работ. Перед установкой ТСУ внимательно ознакомьтесь с настоящей инструкцией. Предварительно очистите резьбовые соединения от краски (при необходимости).

Внимание: все резьбовые соединения, при установке, изначально не затягивать!

- Перед тем, как произвести монтаж ТСУ, автомобиль необходимо установить на смотровой яме, отсоединить аккумуляторную батарею, затормозить автомобиль стояночным тормозом, под колеса положить упоры.
- Из багажного отделения автомобиля снять пластиковые заглушки в лонжеронах на боковых поверхностях со стороны задних крыльев (с правой стороны необходимо открыть лючок в багажном отделении). При помощи отвертки, через эти отверстия найти ответные отверстия в противоположных стенках лонжеронов, очистить отверстия от защитной пленки с нижней стороны.
- Для Renault Duster 2WD необходимо снять запасное колесо (для удобства монтажа), после монтажа ТСУ установить запасное колесо на место. Для Renault Duster 2WD и Nissan Terrano необходима подрезка бампера.
- Закрепить левый (2) и правый (3) кронштейны ТСУ к лонжеронам болтами М10х90 (15), вставляя дистанционные втулки (4) и шайбы увеличенные d10 (22) из багажника автомобиля.
- Для Renault Duster 2011 - 2015 г. в. необходимо использовать отверстия «C» и «D»,
а для Renault Duster 2015 - …. г. в. - отверстия «E» и «D».
- Болтами М12х35 (16) закрепить к кронштейнам (2, 3) поперечную балку ТСУ (1) (для 2WD —на отверстия «A», для 4WD - на отверстия «B»).
- Произвести окончательную обтяжку всех резьбовых соединений.
- Установить на ТСУ съемный шар и штепсельный разъем (ШР).
- Подсоединить жгут проводов от ШРа к электропроводке автомобиля.
- Подсоединить аккумуляторную батарею и проверить действие сигналов.

Моменты затяжки резьбовых соединений

Номинальный диаметр резьбы	Шаг резьбы**, мм	Гайка (класс прочности по ГОСТ 1759-70)					Болт (класс прочности по ГОСТ 1759-70)				
		4;5;6	5;6	6;8	8;10	10;12	5.8	6.8	8.8	10.9	12.9
8	1,25	1,6	1,8	2,5	3,6	4,0	1,6	1,8	2,5	3,6	4,0
10	1,25	3,2	3,6	5,6	7,0	9,0	3,2	3,6	5,6	7,0	9
12	1,25	5,6	6,2	10,0	12,5	16,0	5,6	6,2	10,0	12,5	16,0
14	1.5	8,0	10,0	16,0	20,0	25,0	8,0	10,0	16,0	20,0	25,0
16	1,5	11,0	14,0	22,0	32,0	36	11,0	14,0	22,0	32,0	36

***При применении резьбовых соединений с крупным шагом момент затяжки назначается по этой же таблице.*